KOMIK POLITIK PEDAS BAWAH TANAH MALAYSIA

Keeema'

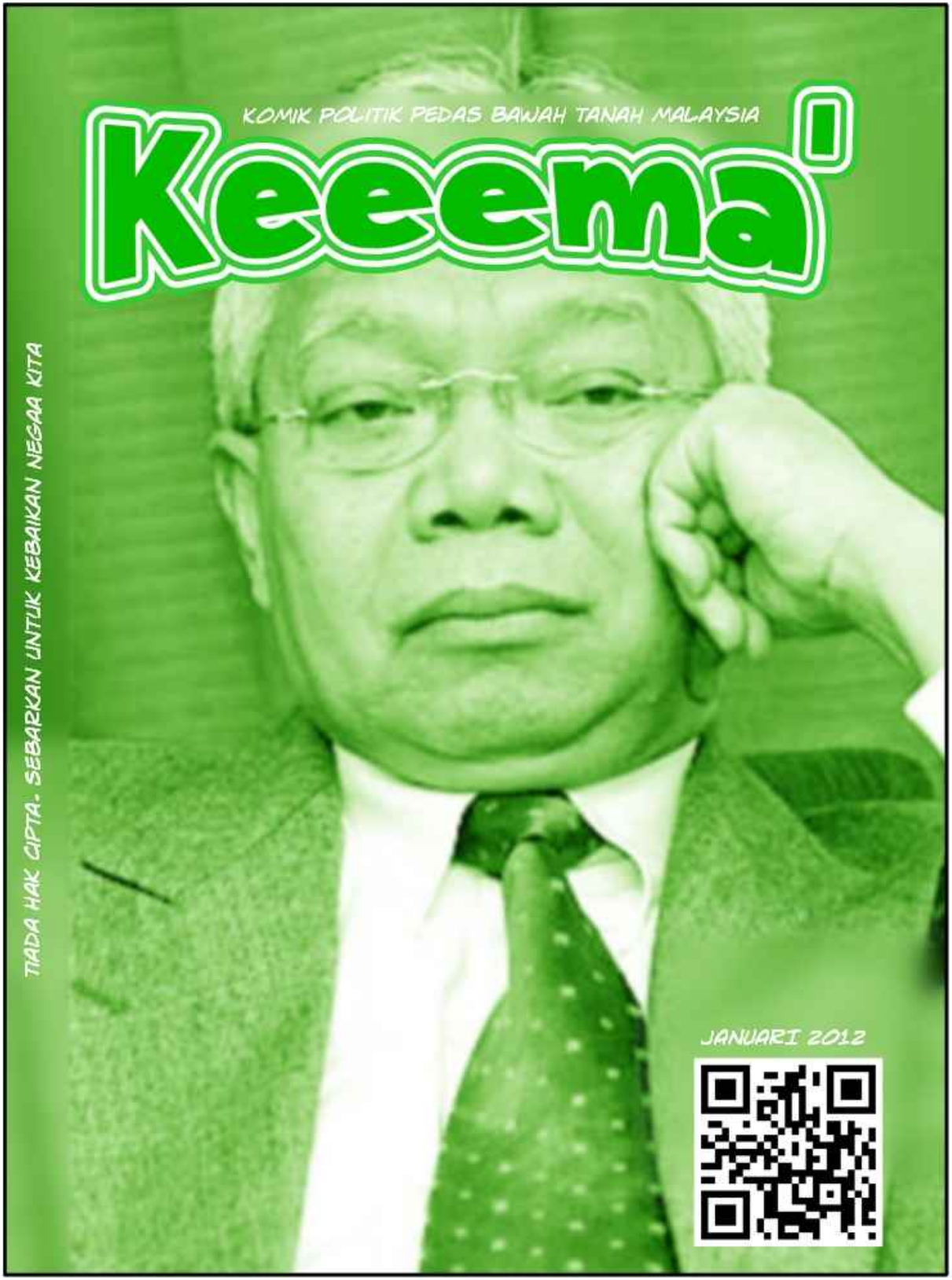

TIADA HAK CIPTA- SEBARKAN UNTUK KEBAIKAN NEGAA KITA

JANUARI 2012

4.8 — HUTANG DALAM NEGERI KERAJAAN PERSEKUTUAN[1]

Nilai semasa dalam RM juta

4.8 — FEDERAL GOVERNMENT DOMESTIC DEBT[1]

Current value in RM million

	2006	2007	2008	2009	2010[r]
BIL PERBENDAHARAAN *TREASURY BILLS*	4,320 (–)	4,320 (–)	4,320 (–)	4,320 (–)	4,320 (–)
Institusi bank *Banking institutions*	1,667	1,591	1,557	1,789	1,664
Lain-lain[2] *Others[2]*	2,653	2,729	2,763	2,531	2,656
SIJIL PELABURAN[3] *INVESTMENT CERTIFICATES[3]*	19,600 (94.1)	28,000 (42.9)	42,500 (51.8)	70,910 (66.8)	74,500 (5.1)
SEKURITI KERAJAAN *GOVERNMENT SECURITIES*	174,300 (5.0)	191,700 (10.0)	213,801 (11.5)	242,270 (13.3)	252,384 (4.2)
Sektor awam[4] *Public sector[4]*	12,785	3,639	5,962	4,752	4,052
Kumpulan Wang Simpanan Pekerja *Employees Provident Fund*	97,968	103,258	95,881	92,764	94,614
Bank Simpanan Nasional *National Savings Bank*	3,391	3,250	3,237	3,715	3,630

MENGIKUT LAPORAN EKONOMI, KERAJAAN PUSAT (UMNO-BN) BERHUTANG PALING BANYAK PADA KWSP. MENURUT KWSP, KERAJAAN TELAH BERHUTANG SEJAK PENUBUHAN KWSP (1951). KWSP ITU WANG SIMPANAN RAKYAT JELATA SEMUA. SETIAP TAHUN RM90 BILION DIKEBAS UMNO-BN




UNTUK MELAYU ADA, UNTUK CINA ADA. UNTUK INDIA APA ADA?
KITA AKAN TAWAN BUMI SRI LANKA
KITA AKAN BEBASKAN KAUM INDIA DI SANA!
NAK DEKAT PRU13 NI, MACAM-MACAM DRAMA NAJIB
ANAK INDIA ANAK SAYA
YES TAMBI!
NAJIB KAU NI ORANG MELAYU KE INDIA?
ERK...


SINI TAK ADA GAJI KEHIDUPAN (LIVING WAGE) SEBAB ITU GAJI MALAYSIA KECIL
GAJI DI SINI CUKUP-CUKUP MAKAN UNTUK MAT BANGLA, BURMA, NEPAL, INDON, INDIA ...
DATUK DR. S. SUBRAMANIAM MENTERI SUMBER MANUSIA


GUA NAK KERJA TAPI GUA TAK NAK GAJI TAHAP BANGLA
GAJI KECIL BILA BOLEH KAHWIN? SAMPAI BILA GUA NAK MELANCAP?


MAT BANGLA TU SEMUA DAH KAHWIN, ADA BINI DI BANGLADESH. TAKKAN GUA NAK IKUT DIORANG KAHWIN MINAH BANGLA? GUA BUKAN MAMAK!
INI NEGARA GUA BEB! MANA BOLEH MACAM NI, KALAU DEKAT SINGAPURA, KERJA TUKANG SAPU PUN, DAPAT GAJI CUKUP BOLEH KAHWIN ADA ANAK-ANAK, ADA RUMAH MEWAH DARI MALAYSIA!


TOLONG ANNE, SAYA MAU SINI KERJA, MALAYSIA!
DEY, TAMBI! SINI MAU KERJA WA?
YOU ADA BERAPA?
PDRM



INI MERUPAKAN BENDERA SYARIKAT INDIA TIMUR INGGERIS. INI BUKANLAH BENDERA SESEBUAH NEGARA.

TETAPI IA MERUPAKAN BENDERA SYARIKAT ORANG PUTIH YANG MENIAGA KAPAS, SUTERA, NILA, GARAM BATU, TEH DAN CANDU (OPIUM).

KEKUATANNYA TERSERLAH SEHINGGA MAMPU MENUBUHKAN KUASA KETENTERAAN DAN MENTADBIR INDIA SELAMA BERATUS TAHUN.



BENDERA ENGLAND DILETAK PADA BENDERA SYARIKAT TERSEBUT SEBAGAI TANDA HORMAT PADA QUEEN ELIZABETH I YANG BARU NAIK TAKHTA KERAJAAN ENGLAND PADA KURUN KE-16

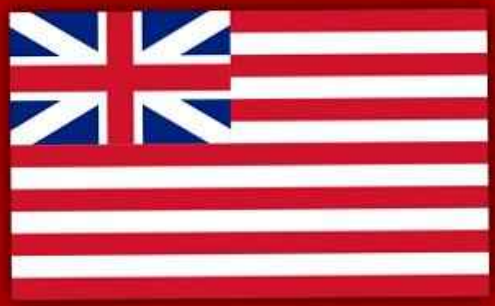

BENDERA GREAT BRITAIN DIMUATKAN PADA BENDERA SYARIKAT TERSEBUT SETELAH ENGLAND BERSATU DENGAN SCOTLAND PADA KURUN KE-17



SYARIKAT INDIA TIMUR INGGERIS JUGA BERNIAGA TEH DAN GARAM BATU DI AMERIKA PADA KURUN KE-17

KITA JUGA BIASA DENGAR SAJAK 'UNGGUN BERSIH' PAK SAMAD MENCERITAKAN PROTES CUKAI TEH PIMPINAN SAMUEL ADAMS DI BOSTON

BENDERA REVOLUSI AMERIKA INI DIGELAR 'BETSY ROSS' (NAMA TUKANG JAHITNYA).




BABI LAH KEYBOARD NI!
PAPA BELILAH KEYBOARD BARU!


PAPA BELUM DAPAT GAJI LAGILAH!


PAPA GUNA LAH DUIT AIMAN DULU!
SATU KEYBOARD RM 30 TAU AIMAN!


RM1
KALAU PAPA TAK UNDI BN, MESTI PAPA ADA RM30


MANA AIMAN TAHU?
CUBA PAPA TENGOK EXCEL PAPA


KAT TOL SAJA PAPA HABIS RM60 SEBULAN
BULAN JANUARI 2012
Barang dapur 150
Tol 60
Sekolah Aiman 20
Mama Shopping 300
Hutang Kereta 450
Hutang Rumah 500
SO, AIMAN DAH SOKONG PAKATAN RAKYAT DAH YA?



VICTORIA INSTITUTION (1893)



PERMAISURI VICTORIA (1837-1901)

SEKOLAH DI JALAN HANG TUAH INI DIBINA PUAK BRITISH DAN DI NAMAKAN BERSEMPENA DENGAN NAMA PERMAISURI MEREKA


HEI ROSMAH!


HMM?


KAU MANA BOLEH HISAP HEHEH!
HEHEHEHE


I DENGAR YOU BARU BALIK HAJI?
CUBA CERITA!


SANA PANAS!


HMM?
KAK MAH YOU PANAS TAK?


SYUKURLAH DAPAT SALAM DENGAN MAK DATIN


SYUKUR LAH DAPAT LIMAU NI SEMUA


SYUKURLAH DAPAT KEK NI SEMUA


SYUKURLAH DAPAT KAKI BARU


SYUKURLAH DAPAT RAKET BARU
AIK?


SIAPA YANG BAGI SEMUA TUAN-TUAN? SIAPA YANG BAGI? HAAAA...


Utusan Malaysia
INI DIA SARA 1MALAYSIA, WALAU PUN ADA 1 BOTOL, ANDA KENA BEREBUT, SYUKURLAH
Penyertaan Sara 1Malaysia boleh dibuat mulai Isnin di empat bank
Siapa cepat, dia dapat..
KITA DIAJAK BEREBUT-REBUT


SIAPA BAGI TUAN-TUAN? SIAPA YANG BAGI? HAAAAA...
BEG TANGAN HERMES BIRKIN MAHAL TU HANG PI REBUT DI MANA? HANG REBUT KA? ADA ORANG BAGI KAT HANG?
TANG RAKYAT, HANG SURUH DEPA BEREBUT, TANG HANG SENDIRI, DOK PAKAT SYOK PILIH SENDIRI JA, INSAF LAH KAK ROSMAH OI! HEHEH...

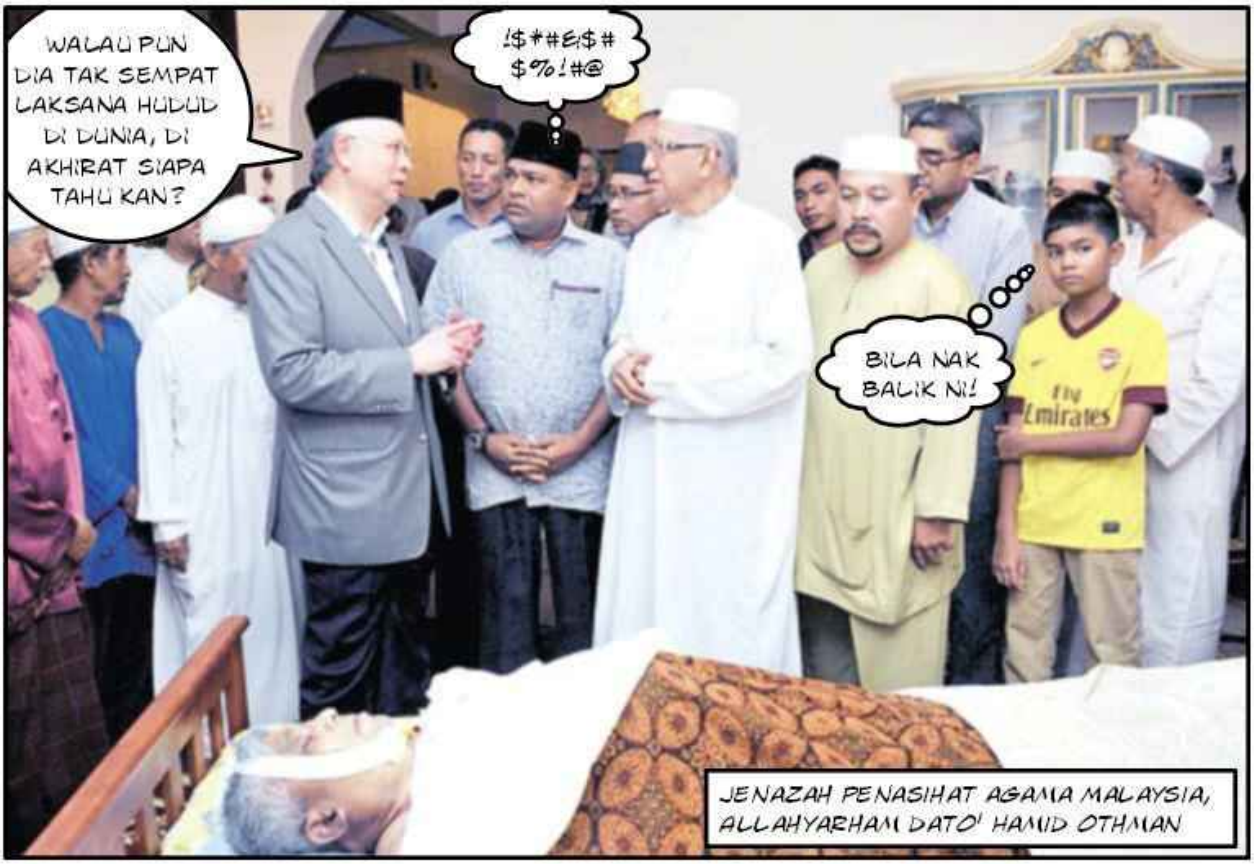
WALAU PUN DIA TAK SEMPAT LAKSANA HUDUD DI DUNIA, DI AKHIRAT SIAPA TAHU KAN?
!$*#E!$# $%!#@
BILA NAK BALIK NI!
JENAZAH PENASIHAT AGAMA MALAYSIA, ALLAHYARHAM DATO' HAMID OTHMAN


DAH 70'AN, UMUR BONUS PUN!
TUDUNG NI, BUKAN GUNA MASA TENGOK MAYAT JE...
MAHATHIR JUGA TURUT MELAWAT PENASIHAT AGAMANYA SUATU KETIKA DAHULU (90'AN)



THE BRUNEI TIMES

BUSINESS ICONS

FLY HIGH WAY BEFORE LAUNCH

BUSINESS B3

BT HOTLINES

MYANMAR RELEASES SCORES OF POLITICAL PRISONERS A14

NATIONAL A3-A10 ■ ASIA-WORLD A11-A18 ■ SPORTS A19-A24 ■ BUSINESS B1-B7 ■ OPINION B8-B11 ■ FEATURES B12-B14 ■ SCI & TECH B16 ■ TIMEOUT B17-B19 ■ HAPPENINGS B22-B24

'Secular laws failed to deter crime'

His Majesty on enforcing Islamic law

Who are we to say 'Wait'?

Syariah law is beautiful and fair: State Mufti

AKHBAR BRUNEI DENGAN TAJUK MUKA DEPAN, "WHO ARE WE TO SAY WAIT". INILAH KATA-KATA SULTAN BRUNEI YANG MENGATAKAN DIRINYA SEBAGAI PEMIMPIN TIDAK ADA HAK UNTUK BERKATA 'NANTI' BAGI HUKUM HUDUD DARI ALLAH SWT DILAKSANAKAN



Nik Aziz minta Najib benarkan hudud

SUHAIZA ABU BAKAR

KOTA BHARU – Datuk Nik Abdul Aziz Nik Mat memintа Perdana Menteri, Datuk Seri Najib Razak mempertimbangkan hasrat Kerajaan Negeri Kelantan untuk melaksanakan hukum hudud.

Menteri Besar itu berkata, pelaksanaan undang-undang Islam berkenaan sebelum ini mendapat tentangan bekas Perdana Menteri, Tun Dr Mahathir Mohamad dengan mengapat bertindak jika Pas Kelantan melaksanakannya.

"Kerajaan Negeri setiap masa hendak kepada hudud, apabila tiada hudud inilah jadinya, rasuah, zina, pecah rumah dan sebagainya. Hudud ini perlu disegerakan, Pas Kelantan sudah lalus, semua Adun (Ahli Dewan Undangan Negeri) tidak kira, Pas atau Umno sokong 100 peratus.

"Selepas hudud dilaksakan dalam Dewan Undangan Negeri (Dun), Perdana Menteri datang Kelantan dan cakap kalau Kelantan laksana hudud kami akan bertindak. Jadi Pas Kelantan bentikan hudud walaupun semua dah siap. Akhirat kelak kalau Allah tanya kenapa tidak laksana hu... saya kata tanya Tun ... Mahathir. Innya Allah ha... terbuka pintu hati Najib u... laksanakan hudud," katan...

Kenyataan Nik Aziz sebagai mengulas lap... Yayasan Aids Malaysia ... menamaskan Kelantan ... catatkan angka tertinggi ... hidap HIV, tahun lalu, ... Pahang, Wilayah Pereka... dan lahor.

Enakmen Undang... dang Kanun Jenayah S... (ii) 1993 (Hukum H... dilaksakan Dun Kelantan ... 1993, berikutan jarak P... lam manifestonya ... melaksanakan hukum ... pada Pilihan Raya U... 1990.

Nik Aziz menerima cenderahati selepas Seminar Pelaksanaan Siasah Syar'iyyah Dalam Kosteks Semasa di Kota Bharu.

RASANYA SUDAH BERKALI-KALI KELANTAN MEMINTA KEBENARAN DARI KERAJAAN PUSAT



Isu hukum hudud

Kita belum sedia

Majlis Fatwa Kebangsaan tak mahu hukum Allah jadi permainan politik

DR ABD SHUKOR...

KERAJAAN NAJIB BERKATA NANTI!




BETUL! SAYA TAK LIWAT ITU ORANG
DIA SENDIRI TARUK DIA PUNYA BELAKANG


LU MAU MAIN SAYA SATU ROUND?
BOLEH PERCAYA KA LU?


MESTI TENGOK ITU HOTEL
ADA SPY CAMERA ATAU TAK


KALAU KENA RAKAM?


IT LOOKS LIKE ME, SOUNDS LIKE ME, BUT NOT ME!


OR YOU CAN SAY "I FORGOT" LIKE DR-M




PORT KLANG FREE ZONE
KENAPA TANYA SAYA PASAL SEKS? SAYA PUNYA KES, CURI TANAH ORANG MELAYU (PKFZ) RM12.5 BILION MAH!


ROBIN HOOD ADALAH
SEORANG PEROMPAK


ORANG UMNO JUGA ADALAH PEROMPAK


ROBIN HOOD ADA GENG PEROMPAK


ORANG UMNO JUGA ADA GENG PEROMPAK


ROBIN HOOD ROMPAK UNTUK RAKYAT


UMNO ROMPAK UNTUK DIRI SENDIRI
POLIS
POLIS


SEPERTI BIASA DOKTOR TUNJUK MACHO...
KIRIM SALAM SAMA GUARD PENJARA YA?
ISK!
HAHAHA!


SEMASA RANCANGAN BERJALAN...
BETULKAH DOKTOR AKAN KE PENJARA?
HAH?!


DOKTOR MACHO CUAK
BARU BERTANYA SIKIT DAH PANIK!
TAK APA LAH, KITA BERI DOKTOR REHAT DULU!


SEMBANG RAKYAT TELAH DIBONGKAR SIAPA DALANGNYA, KELAM-KABUT MAT DOLLAH DAN ANAK PEREMPUAN DIA TUTUP AKAUN FACEBOOK!
SEMBANG RAKYAT


Mereka dakwa mereka telah menarik pelaburan RM 35 billion...
INI SEMBANG RAKYAT VERSI BARU. MEREKA PAKAI TOPENG, DENGAN SUARA CHIPMUNK


EPISOD KEDUA, MASIH LAGI BERTOPENG! TAHU PUN MALU!


HAHAHAHA!


SAYA ADA! PANAS LAGI NI!
KHABAR ANGIN PANAS MULA TERSEBAR!


INILAH VIDEO TERBARU ITU!


SIAPA DIA, BETINA NIH?


NAK MASUK PUTRAJAYA, BANYAK CABARAN!


HEHE!

UTUSAN PERNAH KALAH DALAM KES SAMAN OLEH LIM GUAN ENG

thestar online

News | Business | Sports | Multimedia | Lifestyle | Entertainment | Tech | Education

Guan Eng wins suit against Utusan

By SIMREN KAUR



malaysiakini
news and views that matter

LOGIN | IP LOGIN | LANGGANAN

UTAMA | BERITA | KOLUM | SURAT | VIDEO | KOMUNITIK

TRENDING YourSay/VoxPop Corruption PAS Perkasa Press Free

Mahfuz menang RM120,000 saman Utusan

MAHFUZ JUGA MENANG LAWAN UTUSAN



THE MALAYSIAN INSIDER

HAPPY CHINESE NEW YEAR

Monday, 30 January 2012 Last Update: 10:16am

Top News | Malaysia | Business | World | Showbiz | Sports

Malaysia

Khalid Samad wins defamation suit against Utusan

KHALID SAMAD JUGA MENANG SAMAN UTUSAN




SEJAK DAHULU LAGI MANUSIA MAKAN NASI


TAK LAMA LAGI SEMUA ORANG AKAN MAKAN PIL SAJA!


PILIH!
MANUSIA MAKIN MODEN


KITA DAH SAMPAI ZAMAN ITU!


INILAH IMEJ MANUSIA MAKAN PIL MASAKINI. MEREKA MODEN & MELOMPAT RIANG!


NENEK HAIRAN TENGOK KAMU NI! KAMU MAKAN PIL NI, KAMU SAKIT APA?

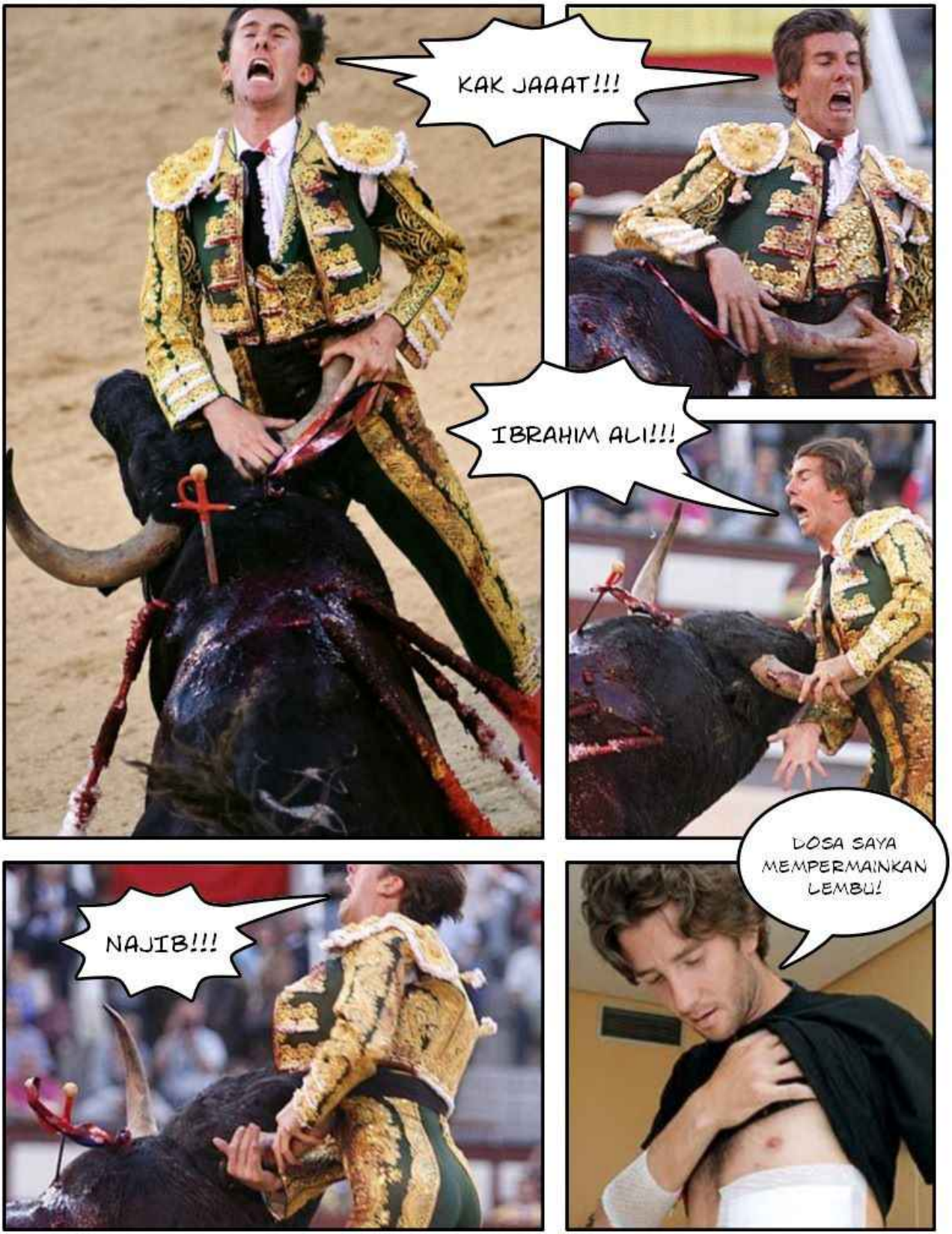
KAK JAAAT!!!
IBRAHIM ALI!!!
DOSA SAYA MEMPERMAINKAN LEMBU!
NAJIB!!!


MASA SAYA KECIL, SAYA SUKA NAIK LEMBU


LEMBU BESAR SAYA NAIK!


NGE HEHE..
SHAHRIZAT MENUNGGANG LEMBU DI INDIA


SAYA CABAR ZURAIDA SAMA RAFIZI NAIK LEMBU!


SEMUA TAK PUAS HATI. APABILA DUIT DIROMPAK AHLI-AHLI POLITIK


INILAH CARA PENGAWAL AHLI POLITIK


RAMAI YANG KENA SEMBUR


ADA JUGA DALAM BENTUK BOM ASAP


PENGAWAL AHLI POLITIK YANG TEMBAK LANCARKAN BOM ASAP


PEDIH!


ITU BARU SIKIT, TAMBI!



INILAH DOSA MAHATHIR, MELAKSANAKAN PPSMI TANPA MENGIRA HASRAT MAJORITI PENDUDUK DI MALAYSIA. KENAPA TAK ADA WARGA MELAYU? APAKAH INI SATU LAGI BENIH 13 MEI?



PENYOKONG PPSMI, MENDAKWA DAPAT KUMPUL 12,000 PUCUK SURAT PETISYEN



BANTAHAN TERHADAP PPSMI, RATUSAN RIBU PESERTA BERKUMPUL DI K.L

KENAPA JEPUN MAJU DENGAN BELAJAR MATEMATIK DALAM BAHASA MEREKA?

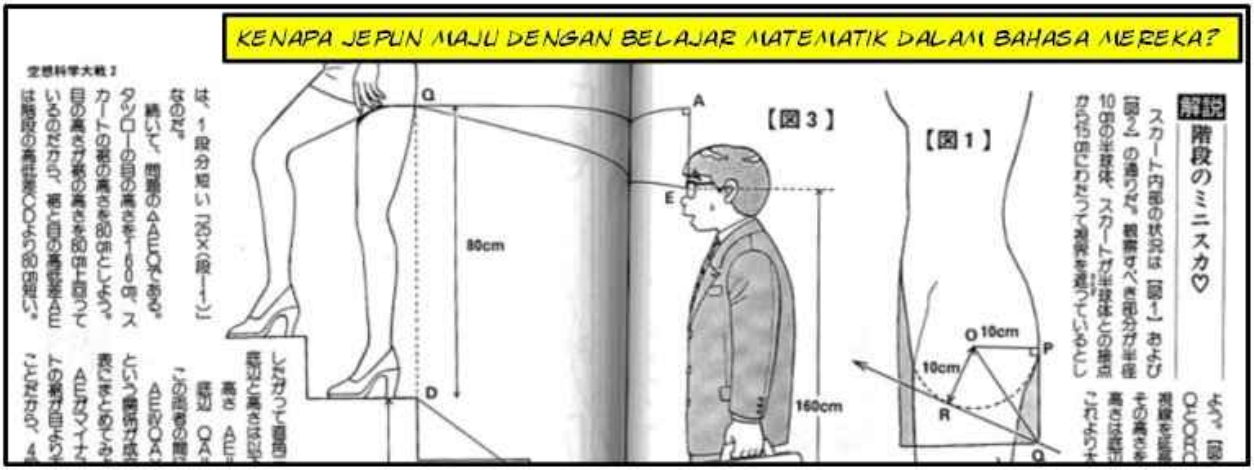

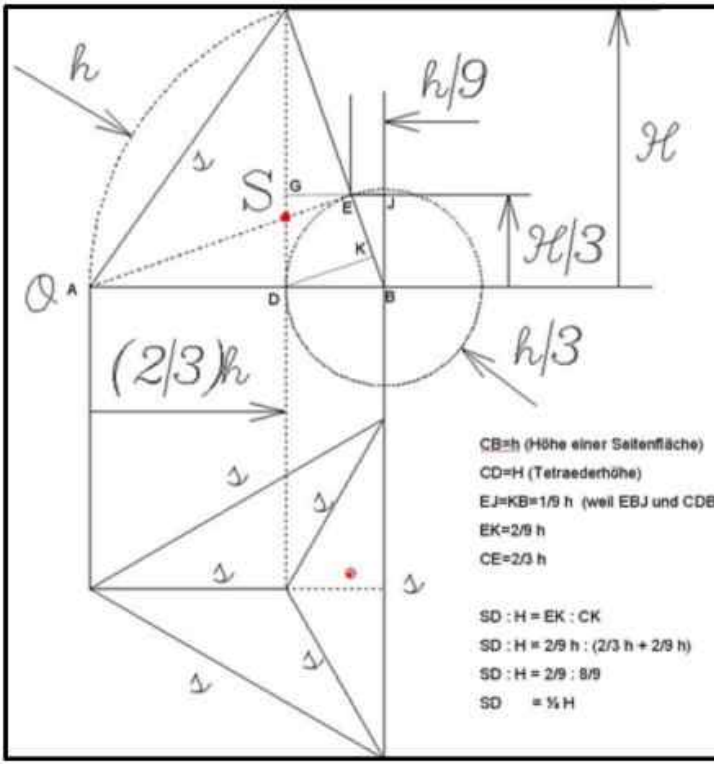

CB=h (Höhe einer Seitenfläche)

CD=H (Tetraederhöhe)

EJ=KB=1/9 h (weil EBJ und CDB ähnlich und DB=1/3 CB)

EK=2/9 h

CE=2/3 h

SD : H = EK : CK

SD : H = 2/9 h : (2/3 h + 2/9 h)

SD : H = 2/9 : 8/9

SD = ¼ H



KENAPA ORANG JERMAN BOLEH MAJU DENGAN BELAJAR MATEMATIK DALAM BAHASA MEREKA SENDIRI?

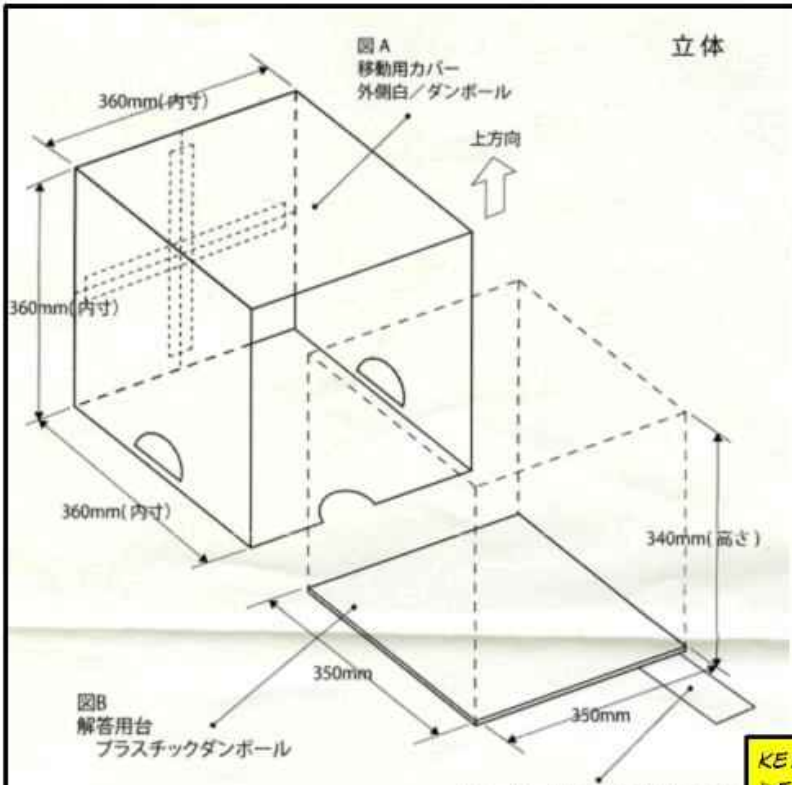



KENAPA ORANG JEPUN BOLEH MAJU DENGAN BELAJAR MATEMATIK DALAM BAHASA MEREKA SENDIRI?

새학년 진단 평가

) 초등학교 5학년 ( )반 ( )번 이름 ( )

시오.
구: ( )

)

)

를 차례로 쓴 것은 어느 것
.....( )



6. 다음 삼각형은 변 ㄱㄴ과 변 ㄱㄷ의 두 변의 길이가 같습니다. 각 ㄴㄱㄷ의 크기를 구하시오



( )

8. 다음은 삼각형의 세 각의 크기를 나타낸 것입니다. 예각삼각형은 어느 것입니까?····( )

① 90°, 30°, 60°
② 80°, 180°, 20°
③ 140°, 25°, 15°
④ 105°, 45°, 30°
⑤ 60°, 60°, 70°

KENAPA ORANG KOREA BOLEH MAJU DENGAN BELAJAR MATEMATIK DALAM BAHASA MEREKA SENDIRI?

SMK RAJA PEREMPUAN,IPOH
MODUL CEMERLANG 2008/2009

Tingkatan: 4

natik

$)^2 =$
. $-3x^2 + 4xy$
, $-3x^2 + 2y^2 - 4xy$

$\frac{-4}{n}$ as a single
iplest form.
C. $\frac{m-4}{6m}$
D. $\frac{m+4}{6m}$

$(4 + h) = k$, express h in
C. $h = \frac{5k}{1-k}$
D. $h = \frac{2k+4}{2}$

7. Given that $2h = h + 3$, then $h =$
A. 1 C. 3
B. 2 D. 4

8. Given that $5(2q-7) - (3-4q) = 4$, then the va
of q
A. 7 C. $\frac{7}{3}$
B. 3 D. 1

9. Find the solution of the inequality $5 - h \leq 2$.
A. $h \geq 3$ C. $h < -4$
B. $h > 4$ D. $h \leq 3$

10. Find all the integers x that satisfy
inequalities $x < 7$ and $13 - 4x \leq$
A. 4,5,6 C. 5,6,7

KENAPA ORANG KITA TAK BOLEH MAJU DENGAN BELAJAR MATEMATIK DALAM BAHASA INGGERIS/SENDIRI?











Tetap ada rasuah: Tun M

N8

Gejala rasuah dan politik wang dalam UMNO tetap sukar dibendung meskipun Datuk Seri Najib Tun Razak bakal jadi Perdana Menteri dan Presiden UMNO Mac depan

"Apakah dengan peralihan kuasa itu dapat memulihkan parti? Saya tidak yakin kerana saya belum lagi nampak Najib mampu menyelesaikan masalah rasuah dan politik wang. Kita tidak akan dapat semula UMNO yang bersih untuk mewakili kita selagi ia tidak dibendung."

-Tun Dr Mahathir Mohamad



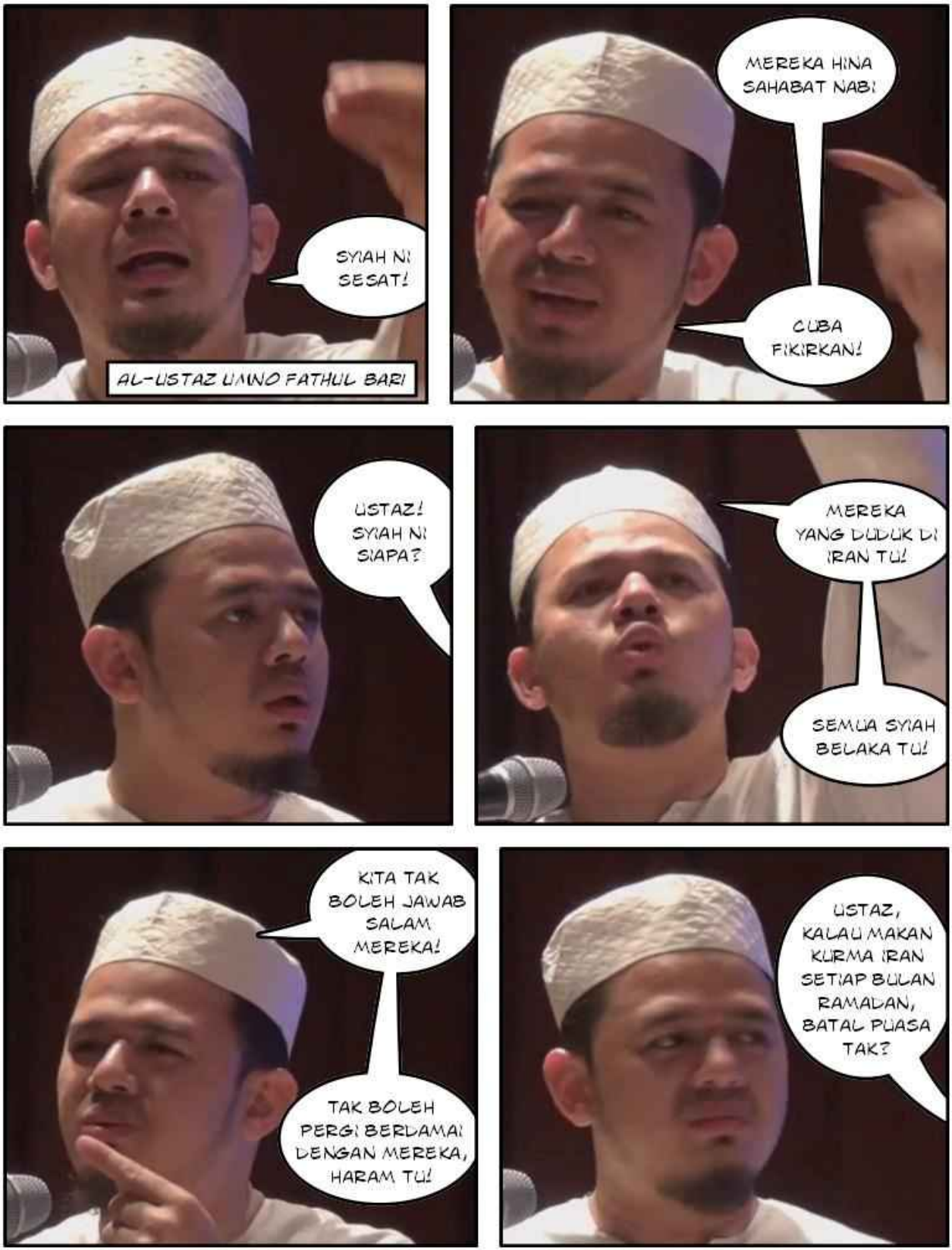
SYIAH NI SESAT!
AL-USTAZ UMNO FATHUL BARI
MEREKA HINA SAHABAT NABI
CUBA FIKIRKAN!
USTAZ! SYIAH NI SIAPA?
MEREKA YANG DUDUK DI IRAN TU!
SEMUA SYIAH BELAKA TU!
KITA TAK BOLEH JAWAB SALAM MEREKA!
TAK BOLEH PERGI BERLAMA DENGAN MEREKA, HARAM TU!
USTAZ, KALAU MAKAN KURMA IRAN SETIAP BULAN RAMADAN, BATAL PUASA TAK?


INI BEER HALAL


CHEERS! BEER HALAL!


SLURP...
INI BEER HALAL!
APA DIA?


HEHEHE...


INI PUN BEER HALAL!


JOM MINUM BEER HALAL!


HAHAHAHA!


HAI SAYANG, SAYANG BUAT APA TU?


BILA TIME HUJAN JE ABANG SELALU CALL


MESTILAH ABANG CALL, SAYANG SELALU TAK ADA KREDIT


ABANG KAT MANA NI?


ABANG KAT DALAM AIR


SERIUS KE NI?
SAYANG NAK JOIN BOLEH?

twitter Search

Don't miss any updates from Mohd Najib Tun Razak

Get your account on Twitter today to stay up-to-date with what interests you!

Sign up »

Text follow NajibRazak to 40404 in the United States

1 Malaysia

www.1malaysia.com.my



@NajibRazak

Mohd Najib Tun Razak

Saya terpaksa tolak pelawaan Datuk Seri Anwar untuk berdebat kerana saya terpaksa teman isteri saya shopping di Paris. Harap Maklum!

27 Jan via Twitter for BlackBerry®

Retweeted by Smiler_Muzzaina and 74 others



twitter Search

Don't miss any updates from Ahmad Maslan

Get your account on Twitter today to stay up-to-date with what interests you!

Sign up »

Text follow ahmadmaslan to 40404 in the United State



@ahmadmaslan

Ahmad Maslan

Isteri saya melarang saya daripada berdebat dengan sesiapa. Katanya, kalau kalah debat. Malu muka satu keluarga.

3 hours ago via twitterfeed


KENAPA TAK ANGKAT TELEFON TU?
ANGKATLAH TELEFON OI!
HELLO!
DATUK NAJIB, BILA LAGI NAK BERLEBAT?
DATUK NAJIB TAK ADA, DIA DAH KE PARIS, TUAN ADA NAK PESAN APA-APA?
DAH PERGI PARIS? OK TAK APALAH!


DEBAT...
USAH DIFIKIRKAN BANG AJI


DEBAT...


DEBAT
MEMORI MASA LALU...
ANJURAN
HOS PENYIAR
AKU TAK PANGGIL KAU PUN!
NAJIB TAK DAPAT HADIR, DIA TEMAN KAK ROS SHOPPING DI PARIS


CUKUPLAH ANWAR! AKU BENCI KAU


DEBAT MANA PAKAI PISTOL?

ISKANDAR MALAYSIA



INILAH KORIDOR SELATAN MALAYSIA



INI MENTERI BESAR JOHOR, DATO' GHANI OTHMAN



INI CEO ISKANDAR M'SIA, ISMAIL BIN IBRAHIM



INILAH YANG AKAN MEMBUATKAN PARA PELABUR LARI, KERANA MEREKA PERLU LABURKAN LEBIH BANYAK DUIT UNTUK MERASUAH BAGI MENDAPAT KONTRAK



Melayu diingatkan jangan terpedaya helah DAP - Muhyiddin

27/01/2012 6:53pm

PUTRAJAYA 27 Jan. - Orang Melayu diingatkan jangan sesekali terpedaya dan terperangkap dengan tipu helah DAP yang memang sejak penubuhan parti itu, ia langsung tidak pernah memperjuangkan kepentingan orang Melayu.

Ingatan itu disuarakan Timbalan Perdana Menteri, Tan Sri Muhyiddin Yassin kerana menurut beliau, kerana apa jua tindakan parti itu hanyalah helah semata-mata demi untuk menarik




AKU LETUPKAN JAMBATAN BENGKOK TU
MIAHAHAHA!


KALAU JAMBATAN BENGKOK TU ADA, HABIS SINGAPURA


DURIAN SIR?


SAYA INGAT DIA NAK JAMBATAN, RUPANYA DIA NAK BAGI DURIAN


HAHAHAHAHA!

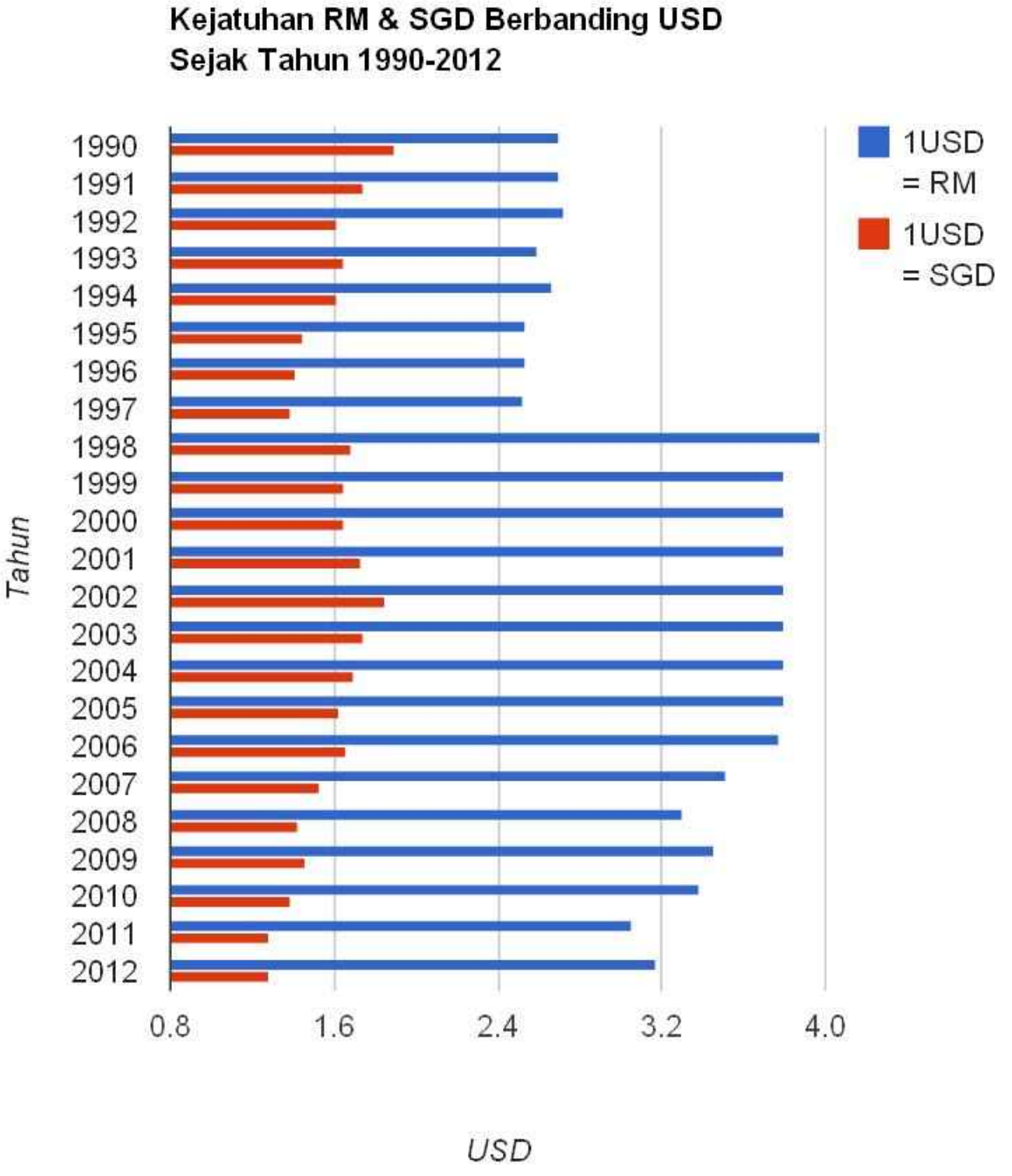
Kejatuhan RM & SGD Berbanding USD
Sejak Tahun 1990-2012
1USD = RM
1USD = SGD
Tahun
1990
1991
1992
1993
1994
1995
1996
1997
1998
1999
2000
2001
2002
2003
2004
2005
2006
2007
2008
2009
2010
2011
2012
0.8
1.6
2.4
3.2
4.0
USD

asiaone education

SINGAPORE | MALAYSIA | ASIA | WORLD | BUSINESS | CRIME | SHOWB

HOME | THE STRAITS TIMES | THE BUSINESS TIMES | THE NEW PAPER

>> ASIAONE / NEWS / EDUCATION / STORY

EDUCATION



Thu, Jun 17, 2010
AsiaOne

Print-friendly

Jet Li moved to Singapore for kids' education

SHANGHAI - Jet Li, 47

JET LI SANGGUP KE SINGAPURA DEMI PENDIDIKAN ANAKNYA

International educational scores (latest, 2007)

(8th graders average score, TIMSS International Math and Science Study, 2007)

Countries: (sample)	Global rank	Maths		Science	
		Rank	Score	Rank	Score
Singapore	1	3	593	1	567
Taiwan	2	1	598	2	561
South Korea	3	2	597	4	553
Japan	4	5	570	3	554
Hong Kong	5	4	572	9	530
Hungary	6	6	517	6	539

MUNGKIN JET LI SUDAH KAJI HABIS-HABIS MENGENAI PENDIDIKAN DI SINGAPURA!



JET LI YANG JUGA BINTANG HOLLYWOOD, TELAH BELI BANGLO GOOD CLASS (GCB) DI BINJAI RISE, SINGAPURA, DENGAN HARGA $19.8 JUTA (RM 48.3 JUTA).


INILAH SHARD LONDON BRIDGE, MENARA TERTINGGI DI U.K YANG AKAN SIAP PADA MEI 2012, BERNILAI RM2 BILION
308 METER
451 METER
U.K MAJUKAN EKONOMI SEBELUM NAIKKAN MENARA, KITA TERBALIK. SEBAB ITU NEGARA KITA MUNDUR
ANDA ADA RM5.00?
BAWA KE U.K ANDA DAPAT £1 SAHAJA!

Käyrän Γ_1 yhtälö on $x^2 = y^2 - y^4$, käyrän Γ_2 parametriesitys on

$$\begin{cases} x = \frac{3}{4}\cos t - \frac{1}{4}\cos 3t \\ y = \frac{3}{4}\sin t - \frac{1}{4}\sin 3t, \quad t \in \mathbb{R} \end{cases}$$

ja käyrän Γ_3 yhtälö napakoordinaateissa on $r = \sin(\pi + 3\varphi)$.



(a) Mikä oheisista kuvista esittää käyrää Γ

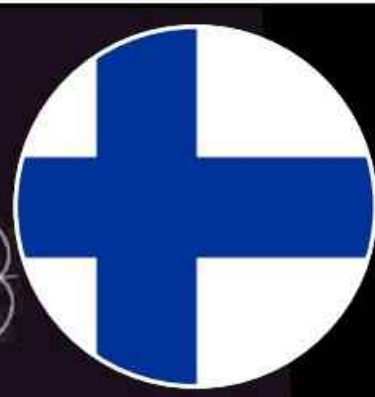

KENAPA ORANG FINLAND BOLEH BELAJAR MATEMATIK SECARA PERCUMA DALAM BAHASA MEREKA, SEHINGGA BOLEH CIPTA BERJUTA-JUTA TELEFON NOKIA?

http://panitia-mat...

SEKOLAH MENENGAH SAINS LABUAN

PRE AUGUST TEST 1

[60 *marks*]

$-3(16+64\div 8)$

[2 *marks*]

6. (a) Construct a quadrilateral, $PQRS$ beginning from the straight line PQ below such that $\angle PQR = 90^0$, $\angle SPQ = 60^0$, $QR = 2.5cm$ and $RS = 2cm$

(b) Based on the diagram constructed measure the length of QS

[6 *marks*]

$\times\left(1\frac{13}{18} - \frac{8}{9}\right)$ and

fraction in its lowest



KENAPA ORANG MALAYSIA TAK BOLEH BELAJAR MATEMATIK SECARA PERCUMA DALAM BAHASA INGGERIS/MALAYSIA DAN MAJU MACAM FINLAND?



KITA ADA RM 4.10?



BAWA PERGI FINLAND? DAPAT 1 EURO SAJA!


Exempel.
KENAPA ORANG JERMAN BOLEH BELAJAR MATEMATIK SECARA PERCUMA DALAM BAHASA MEREKA, SEHINGGA EINSTEIN BOLEH CIPTA FORMULA E=MC2 (KESETARAAN JISIM-TENAGA)?

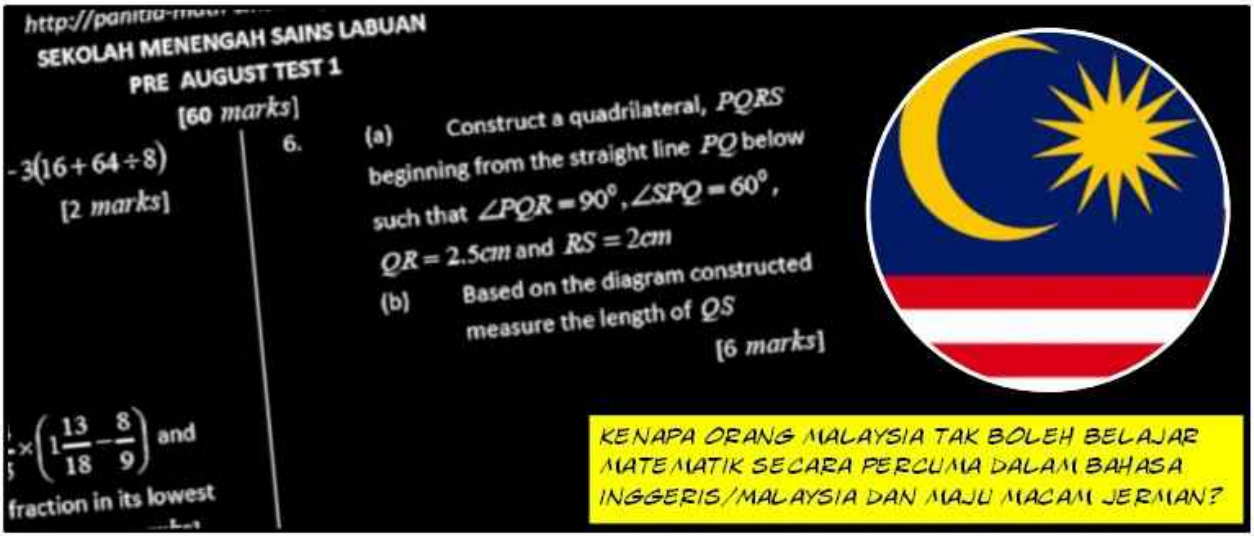
SEKOLAH MENENGAH SAINS LABUAN
PRE AUGUST TEST 1
[60 marks]
-3(16+64÷8)
[2 marks]
6.
(a) Construct a quadrilateral, PQRS beginning from the straight line PQ below such that ∠PQR = 90°, ∠SPQ = 60°, QR = 2.5cm and RS = 2cm
(b) Based on the diagram constructed measure the length of QS
[6 marks]
fraction in its lowest
KENAPA ORANG MALAYSIA TAK BOLEH BELAJAR MATEMATIK SECARA PERCUMA DALAM BAHASA INGGERIS/MALAYSIA DAN MAJU MACAM JERMAN?


KITA ADA RM 4.10?


BAWA PERGI JERMAN?
DAPAT 1 EURO SAJA!

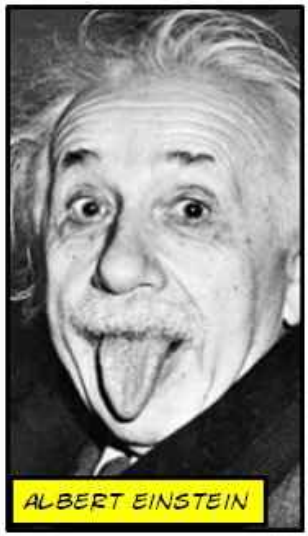
ALBERT EINSTEIN


KELANTAN TELAH CETAK SYILING EMAS DAN PERAK TAPI TAK BOLEH DIPERLAKUKAN


TAK BOLEH! DUIT KERTAS SAJA LAKU!
GABERNOR BANK NEGARA MALAYSIA


MALAYSIA NEGARA ISLAM!
KITA ADA BANK ISLAM,
KITA ADA DR. HAJI HASAN ALI


JERUSALEM
20
NEW SHEQALIM
2010
TIBA-TIBA ISRAEL CETAK SYILING EMAS DAN IA SAH DIPERLAKUKAN




WANG KERTAS ITU RIBA!
ISRAEL AKAN KUASAI DUNIA DENGAN MATAWANG BARU!
SHEIKH IMRAN HOSEIN